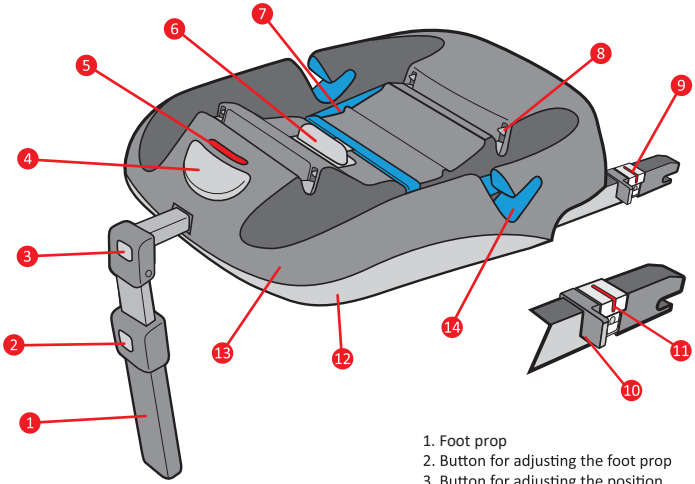

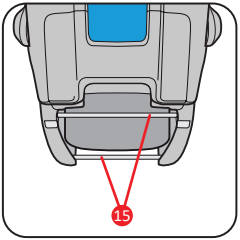

1. Foot prop
2. Button for adjusting the foot prop
3. Button for adjusting the position of the base
4. Child seat release button
5. Fastened / unfastened display
6. Block release button
7. Press frame
8. Anchorage points for anchoring the child seat
9. Isofix Catch Arm Hook
10. Button releasing the Isofix Catch Arm Hook
11. Fastened / unfastened display of the Isofix anchorage
12. Lower cover
13. Upper cover
14. Seat belt guide slots
15. Mounting bars

ATTENTION

Installing the base ISOFIX

We recommend that the instructions shall be kept with the car seat during its life period.

This child restraint device is categorised as "semi all-purpose". It has received a certification of approval in accordance with ECE Regulation No. 44/04 for general use in vehicles fitted with the Isofix anchoring system (see vehicle manuals).

It can be installed on all car seats which are allowed as Isofix seats in accordance with the vehicle manual, depending on the weight class of the child seat and the Isofix size category.

The weight class and the Isofix size category for which this child restraint device is suitable is C (0-13 kg).

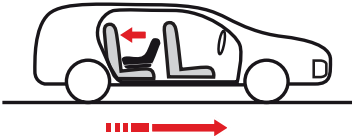

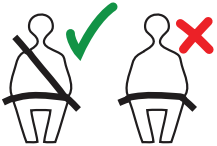

! !	*Never use on car seats fitted with an airbag*
!	*Can be used only if the seat is fitted with a 3-point seat belt with a reel*

ATTENTION ⚠

Installing the base with a seat belt

This child restraint device is categorised as "all-purpose". It has received a certification of approval in accordance with ECE Regulation No. 44/04 for general use in vehicles and can be installed on most car seats (however not on all).
A correct installation is possible if the manufacturer of the vehicle declares in the vehicle manual that the vehicle has been prepared for the installation of a child restrain device categorised as "all-purpose" for this age group. The child restraint device was categorised as "all-purpose" based on more restrictive requirements than those applied to previous designs, for which this information was not provided.
The child restraint device has received a certification of approval in accordance with the last version of ECE Regulation No. 44/04 for all-purpose devices and it meets more restrictive requirements than previous versions.
It is suitable if the certified vehicles fitted with 3-point seat belts with a reel, which are approved as compliant with ECE Regulation No. 16 or other equivalent standards.
Placing and adjusting the seat belt correctly is essential for your child's safety. Never place the seat belt ina different way than specified in this manual.
Make sure that all belts used for installing the device which holds the child seat are stretched tight and the belt which holds the child is adjusted to its body and is not twisted.

DEAR CUSTOMER !

Thank you for buying the base for a child seat.

Karwala company has designed this product to provide safety to your child in its first stage of life. The product has been produced in compliance with special quality standards and meets the highest safety standards defined by the regulation ECE R 44/04 for child safety seats.

Research has shown that a significant number of child safety seats are used incorrectly. Please, take your time and read this manual carefully. Your child's optimum safety can be guaranteed only if Carlo base and a child seat are used correctly. A simple and fast system for fastening the child seat to the base decreases the risk that the child seat will be used incorrectly and increases your child's safety.

Carlo base has been tested and approved for use in connection with the following child seats (these products are labelled with ISOFIX symbol):

- Carlo, group 0 (10 kg)
- Avionaut Kite, group 0+ (up to 13 kg)

The base can be used only on car seats facing the front of the car. The child seat Avionaut Kite (group 0+) or Carlo (group 0) can be placed on the base onlyin the rear-facing position.

Information for users

Because there are various seat belt and fastening systems used in cars nowadays, you should prove before buying the base whether it can be properly mounted in your car. The base is to be used only in a car.
Secure all collapsible seats, make sure that both Isofix Catch Arm Hooks are correctly fastened at the anchorage points. Always use the foot prop to ensure safe use. The foot prop must be fully pulled out and blocked at all times.
No objects must be put in the leg space in front of the base.
Never leave your child alone in the car.
Do not modify the base in any way. The result may be partial or full loss of its safety features.
The base must be always secured in the car, even if it is not used.
Make sure that the objects transported in the car are well secured. Objects which are not secured may cause injury in the event of an accident.
During longer journeys take short breaks for the child to move a little.
The manufacturer is aware that the restraint devices can cause depressions in the car seat upholstery.
The manufacturer is not liable for any possible damage done this way.
After an accident the base and the child seat may not provide safety due to invisible damage. Therefore they should be exchanged.

Installing the base with a seat belt

1. Put the base on the car seat so that the foot prop hangs loose in front of the seat.
2. Press button 3 and push the base to the back of the seat.
3. Push button 6 and release the press frame 7.

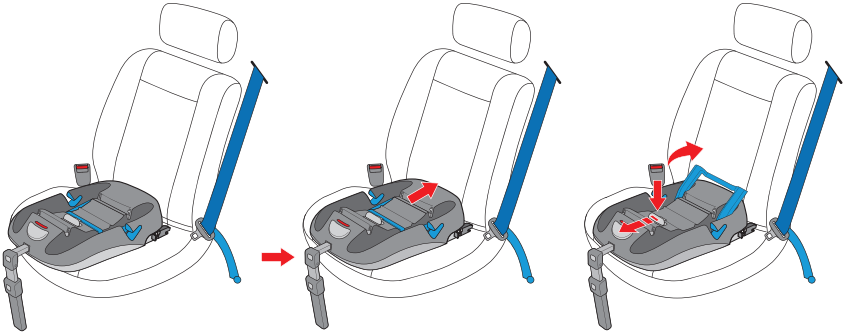

Installing the base with a seat belt

4. Pull the seat belt. Pull its lower part through the blue guide slots 14 and snap it in the seat belt buckle.
5. Tighten the lower part of the seat belt so that the block can be fastened. Press the press frame 7 down (Click!).
6. Pull the foot prop 1 out so that it presses tightly against the floor. It is important that the foot prop is blocked. No objects must be put under it.

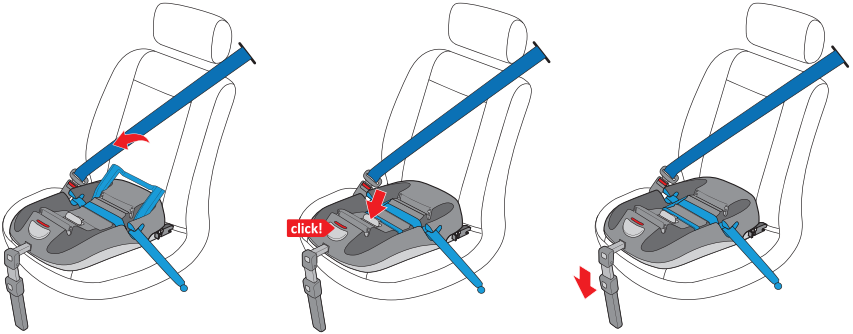

Installing the base with ISOFIX

1. Put the base on the car seat so that the foot prop hangs loose in front of the seat. - Fig. 5
2. Snap the ISOFIX Catch Arm Hooks 9 in the Isofix anchorage points. When they lock in place, you will hear click! - Fig. 6
   (the display 11 shows green, which means that the base has been fastened correctly). - Fig. 7
3. Press button 3, push the base to the back of the car seat as far as possible. - Fig. 8
4. Pull the foot prop 1 until it is tightly pressed against the floor of the car. - Fig. 9
5. It is important that the foot prop is blocked. No objects must be put under it.

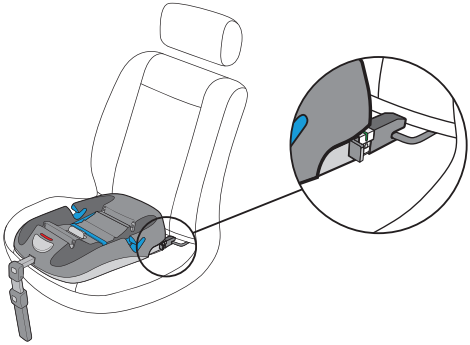

Uninstalling the base installed with a seat belt

1. 1. Unfasten the seat belt. - Fig. 1
2. 2. Shift the block mechanism 6 - Fig. 2. Pull the press frame 7 up and take the seat belt out of the guide slots 9. - Fig. 3
3. 3. Release the block mechanism of the foot prop 2. - Fig. 4

Uninstalling the base installed with ISOFIX

1. Push the foot prop 1 in by pressing button 2. - Fig. 10
2. Press button 9 and pull the base away from the back of the car seat. - Fig. 11
3. Pull the button releasing the Isofix Catch Arm Hook 10 towards you.
   Repeat the action on the other side. - Fig. 12
   The display 11 shows red. - Fig. 13

Installing the child seat on the base

The base has been tested and approved for use with the child seats AVIONAUT CARLO and KITE (these products are labelled with ISOFIX symbol), which are fitted with mounting bars 15.

1. Place the child seat over the base, facing towards the rear of the car. - Fig. 14
2. Snap the child seat in the anchoring system of the base 8 starting with the fasteners at the front of the base (You will hear Click! and the display 5 will show green) - Fig. 15
3. Place the handle so that it faces the back of the car seat (the handle must be blocked) - Fig. 15

- When installing the base with the seat belt, pull the breast part of the seat belt through the guide slot at the back of the child seat. - Fig. 16

Uninstalling the child seat from the base

1. Put the handle of the child seat vertically, pull the shoulder belt from the guide slot at the back of the child seat. - Fig. 18
2. Press button 4, which releases the block of the base 8 and pull the child seat up. - Fig. 19

Cleaning and maintenance of Carlo base

The parts made of plastic should be cleaned with warm water and soap. Do not use any aggressive chemical agents.

Warranty

General conditions:

- The warranty period is 24 months from the date of purchase.
- The manufacturer guarantees good quality and functionality of the product on condition that it is used for its intended purpose and in accordance with the manual.
- Only the first buyer has warranty rights and they cannot be transferred to third parties.
- Should defects appear, go to the sales point with the product, the original warranty card signed by the shop, and a receipt or other document of sale.
- The warranty for the consumer goods sold does not exclude, limit, or sustain the Buyer's rights follwing from the sales agreement.
- The warranty is valid in the country of purchase and is satisfied by the authorised distributor.

The warranty does not include:

- Natural wear and tear of the individual components of the base.
- Mechanical and thermal damage to the product.
- Losing small elements of the equipment.
- Damage caused by the failure to use the product as specified in the manual.
- Other damage for which the Buyer is to blame.
- Products from which serial numbers have been removed.
- Products repaired by persons not qualified.

CARLO BASE

Inhaltsverzeichnis

Bilder	1
Achtung	16,17
Sehr geehrter Kunde	18
Informationen für den Benutzer	19
Montage der Base mit dem Autogurt	20
Demontage der mit dem Autogurt montierten Base	23
Montage der Base mit Isofix	22
Demontage der mit Isofix montierten Base	23
Montage der Babyschale auf der Base	24
Demontage der Babyschale aus der Base	24
Reinigung und Instandhaltung	24
Garantie	25

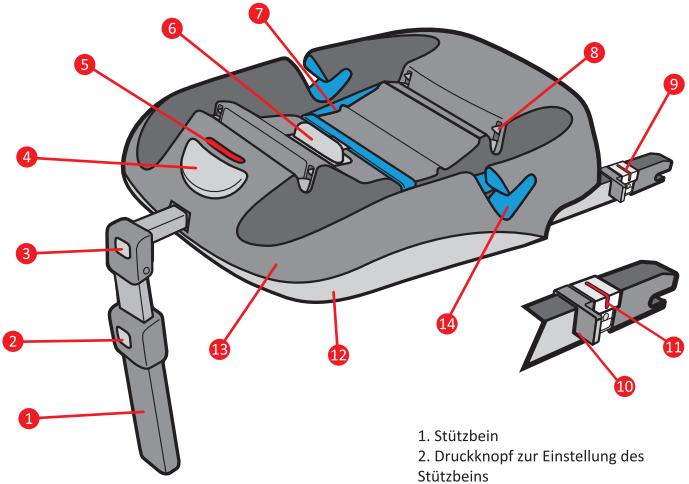

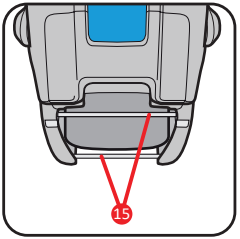

1. Stützbein
2. Druckknopf zur Einstellung des Stützbeins
3. Druckknopf zur Verstellung der Base
4. Druckknopf zur Lockerung der Befestigung der Babyschale
5. Anzeige der Befestigung der Babyschale
6. Druckknopf zur Entriegelung der Sperrvorrichtung
7. Druckrahmen
8. Anschlagpunkte zur Befestigung der Babyschale
9. Isofix-Rastarmhaken
10. Druckknopf zur Entriegelung des Isofix-Rastarmhakens
11. Anzeige der Befestigung der Isofix-Befestigung
12. Untere Decke
13. Obere Decke
14. Schlitzen für die Gurtführung
15. Befestigungshalter

ACHTUNG

Montage der Base mit ISOFIX

Wir empfehlen, das Handbuch während seiner Lebensdauer zusammen mit dem Autositz aufzubewahren.

Die Rückhaltevorrichtung für Babys gehört zur Halbuniversalkategorie. Sie hat eine Bauartzulassung gemäß ECE-Regelung Nr. 44/04 für allgemeine Nutzung in den mit Isofix-Verankerungssystem ausgestatteten Fahrzeugen bekommen (sehe Gebrauchseinleitung des Fahrzeugs).

Sie eignet sich zur Montage auf allen Sitzplätzen, die als Isofix-Sitzplätze zugelassen sind (gemäß Gebrauchseinleitung des Fahrzeugs) abhängig von der Gewichtsklasse der Babyschale und der Isofix-Größenkategorie. Die Gewichtsklasse und die Isofix-Größenkategorie, für die diese Rückhaltevorrichtung für Babys vorgesehen ist, ist C (0-13 kg).

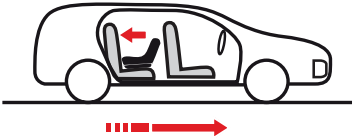

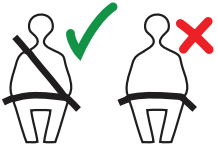

! !	*Niemals auf den mit Airbags ausgestatteten Sitzen benutzen*
!	*Geeignet nur wenn der Sitzplatz mit 3-Punkt-Sichercheitsguten mit dem Aufroller ausgestattet ist*

ACHTUNG ⚠

Montage der Base mit dem Autogurt

Die Rückhaltevorrichtung für Babys gehört zur Universalkategorie. Sie hat eine Bauartzulassung gemäß ECE Regelung Nr. 44/04 für allgemeine Nutzung in Fahrzeugen bekommen und eignet sich zur Installierung auf den meisten Sitzplätzen im Wagen (jedoch nicht auf allen).
Eine richtige Montage ist möglich, wenn der Hersteller des Fahrzeugs in der Gebrauchsanleitung des Fahrzeugs angibt, dass das Fahrzeug für die Installierung einer Rückhaltevorrichtung der Universalkategorie für Kinder in diesem Alter geeignet ist.
Die Rückhaltevorrichtung für Babys wurde anhand noch strenger Anforderungen in die Universalkategorie eingestuft, als die Anforderungen, die für die früheren Projekte, die mit dieser Information nicht versehen wurden, galten.
Die Rückhaltevorrichtung für Babys bekam ein Zertifikat einer Universalvorrichtung gemäß der neusten Fassung ECE R44/04 und erfüllt noch strengere Anforderungen, als die früheren Varianten.
Sie ist geeignet, wenn die zugelassenen Fahrzeuge mit 3-Punkt-Sicherheitsgurten mit dem Aufroller ausgestattet sind, die gemäß der VN/ECE-Regelung Nr. 16 oder anderen gleichwertigen Normen zugelassen sind Der richtige Verlauf und Anpassung des Autogurtes hat große Bedeutung für die Sicherheit Ihres Babys.
Führen Sie niemals den Gurt anders, als es in dieser Gebrauchsanleitung beschrieben wurde.
Prüfen Sie, ob alle Befestigungsgurte der Befestigungsvorrichtung der Babyschale gespannt sind und der Gurt, der das Baby hält, seinem Körperbau angepasst und nicht verdreht ist.

Sehr Geehrter Kunde !

Wir danken Ihnen dafür, dass Sie die Base für eine Babyschale gekauft haben.

Die Firma Karwala war bei der Entwicklung dieses Produkts auf die Sicherheit Ihres Babys in seiner ersten Lebensphase besonders aufmerksam. Das Produkt wird gemäß den speziellen Qualitätsnormen hergestellt und erfüllt die höchsten Sicherheitsstandards gemäß der Norm ECE R 44/04 für die in Fahrzeugen zu benutzenden Rückhaltevorrichtungen für Babys.

Untersuchungen haben ergeben, dass eine wesentliche Anzahl von Babyschalen nicht richtig benutzt wird. Deswegen bitten wir Sie darum, dass Sie diese Gebrauchsanleitung genau lesen. Die optimale Sicherheit Ihres Babys kann nur dann garantiert werden, wenn die Carlo Base mit der Babyschale richtig benutzt werden. Ein einfaches System zur schnellen Befestigung der Babyschale auf der Base verringert das Risiko, dass die Babyschale falsch benutzt wird und gleichzeitig erhöht die Sicherheit Ihres Babys.

Die Carlo Base wurde geprüft und zur Nutzung mit den folgenden Babyschalen (diese Produkte sind mit dem Symbol ISOFIX gekennzeichnet) zugelassen:

- Carlo, Gruppe 0 (10 kg)
- Avionaut Kite, Gruppe 0+ (bis 13 kg)

Die Base darf nur auf den vorwärts gerichteten Sitzplätzen montiert werden.
Die Babyschale Avionaut Kite (Gruppe 0+) bzw. Carlo (Gruppe 0) darf nur gegen die Fahrtrichtung montiert werden.

Informationen für den Benutzer

Da in Wagen verschiedene Arten von Sicherheitsgurten und Befestigungssysteme zum Einsatz kommen, prüfen Sie vor dem Einkauf, ob die Base in Ihrem Wagen richtig montiert werden kann. Die Base darf nur in einem Wagen benutzt werden.
Sichern Sie alle klappbare Sitze, prüfen Sie, ob die beiden Isofix-Rastarmhaken in den Verankerungspunkten richtig befestigt sind. Benutzen Sie immer das Stützbein der Base, um sichere Nutzung zu gewährleisten; das Stützbein muss immer vollständig ausgeschoben und blockiert werden.
Man darf keine Gegenstände im Beinraum vor der Base stellen.
Lassen Sie das Baby nie unbeaufsichtigt im Auto zurück.
Man darf keine Modifizierungen an der Babyschale vornehmen. Sie können verursachen, dass das Produkt seine Sicherheit teilweise oder völlig verliert.
Die Base muss im Wagen immer gesichert sein, auch wenn sie nicht benutzt wird.
Prüfen Sie, ob die Gegenstände in Ihrem Wagen entsprechend gesichert sind. Nicht gesicherte Gegenstände können beim Unfall Verletzungen verursachen.
Bei längeren Fahrten machen Sie kurze Pausen, damit Ihr Baby sich ein bisschen bewegen kann.
Dem Hersteller ist bewusst, dass Rückhaltevorrichtungen Druckspuren im Polster des Autositzes hinterlassen können. Der Hersteller haftet nicht für die eventuell entstandenen Beschädigungen.
Nach einem Unfall kann möglicherweise volle Sicherheit der Base und der Babyschale aufgrund unsichtbarer Beschädigungen nicht garantiert werden. Deshalb sollen sie ersetzt werden.

Montage der Base mit dem Autogurt

1. Stellen Sie die Base auf den Autositz so, dass das Stützbein locker vor dem Sitzplatz herunterhängt.
2. Betätigen Sie den Druckknopf 3 und schieben Sie die Base dicht an die Sitzlehne zu.
3. Schieben Sie den Druckknopf 6 und entsperren Sie den Druckrahmen 7.

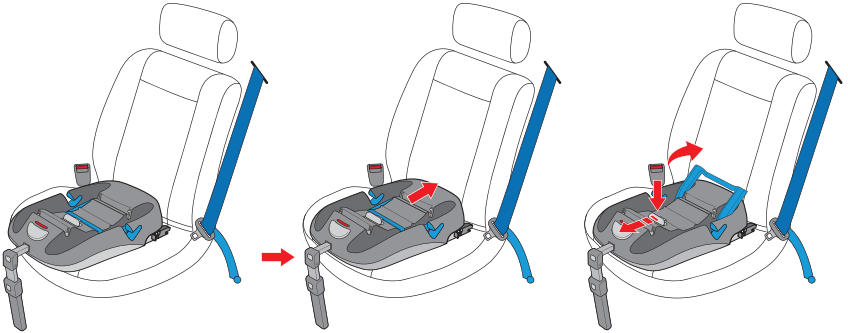

Montage der Base mit dem Autogurt

4. Ziehen Sie den Autogurt heraus. Führen Sie den unteren Teil des Gurtes durch die blauen Schlitzen 14 und rasten Sie ihn in die Schnalle des Autos ein.
5. Spannen Sie den unteren Teil des Gurtes so, dass die Sperrevorrichtung geschlossen werden kann. Rasten Sie den Druckrahmen 7 ein (Klick!).
6. Schieben Sie das Stützbein 1 heraus, bis es fest auf dem Fahrzeugboden stützt. Es ist wichtig, dass der Mechanismus des Stützbeins gesperrt ist, man darf keine Gegenstände unter das Stützbein legen.

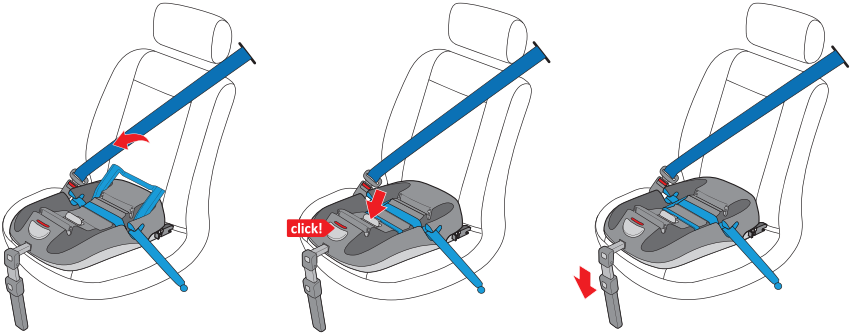

Montage der Base mit ISOFIX

1. Stellen Sie die Base auf den Autositz so, dass das Stützbein locker vor dem Sitzplatz herunterhängt - Bild 5
2. Rasten Sie die Isofix-Rastarmhaken 9 in die Isofix-Verankerungspunkte ein, beim Einrasten hören Sie Klick! - Bild 6 (die Anzeige 11 wird grün, was bedeutet, dass die Base richtig befestigt worden ist). - Bild 7
3. Betätigen Sie den Druckknopf 3, schieben Sie sie maximal an die Sitzlehne des Autositzes zu. - Bild 8
4. Schieben Sie das Stützbein 1 heraus, bis es fest auf dem Fahrzeugboden stützt. - Bild 9
5. Es ist wichtig, dass der Mechanismus des Stützbeins gesperrt ist, man darf keine Gegenstände unter das Stützbein legen.

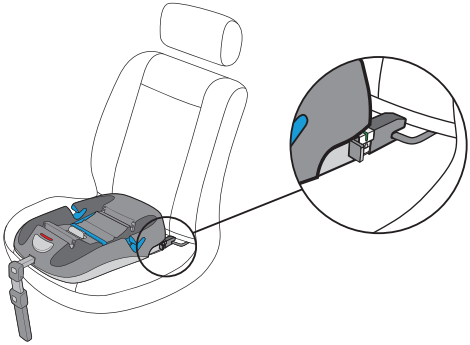

Demontage der mit dem Autogurt montierten Base

1. Schnallen Sie den Autogurt auf. - Bild 1
2. Schieben Sie die Sperrvorrichtung 6 - Bild 2. Heben Sie den Druckrahmen 7 auf und nehmen Sie den Autogurt aus den Schlitzen 9 heraus. - Bild 3
3. Entsperren Sie die Sperrvorrichtung des Stützbeins 2. - Bild 4

Demontage der mit ISOFIX montierten Base

1. Schieben Sie das Stützbein 1 hinein, indem Sie den Druckknopf 2 betätigen. - Bild 10
2. Betätigen Sie den Druckknopf 9 und schieben Sie die Base von der Sitzlehne weg. - Bild 11
3. Betätigen Sie den Druckknopf zur Entriegelung des Isofix-Rastarmhakens 10, indem Sie ihn zu sich ziehen, wiederholen Sie diese Tätigkeit auf der anderen Seite. - Bild 12
   Die Anzeige 11 wird rot. - Bild 13

Montage der Babyschale auf der Base

Die Base wurde geprüft und zur Nutzung in Verbindung mit Babyschalen AVIONAUT CARLO und KITE zugelassen (diese Produkte sind mit dem Symbol ISOFIX gekennzeichnet), die mit Befestigungshaltern 15 ausgestattet sind.

1. Stellen Sie die Babyschale über der Base gegen die Fahrtrichtung. - Bild 14.
2. Rasten Sie die Babyschale in die Anschlagpunkte der Base 8 ein, wobei Sie mit den Anschlagspunkten im Vorderteil der Base anfangen (Sie hören Klick! und die Anzeige 5 wird grün) - Bild 15.
3. Stellen Sie den Tragebügel der Babyschale in die Richtung der Sitzlehne (der Tragebügel muss gespertsein) - Bild 15.

- Bei der Montage der Base mit dem Autogurt, ziehen Sie den Brustteil des Autogurtes durch den Schlitz an der Hinterwand der Babyschale - Bild 16.

Demontage der Babyschale aus der Base

1. Stellen Sie den Tragebügel der Babyschale senkrecht, ziehen Sie den Schultergurt aus dem Schlitz an der Hinterwand der Babyschale. - Bild 18.
2. Betätigen Sie den Druckknopf 4, der die Sperrvorrichtung 8 in der Base entriegelt und ziehen Sie die Babyschale weg. - Bild 19.

Reinigung und Instandhaltung der Carlo Base

Die Bauteile aus Plastik mit einem Lappen, warmem Wasser und Seife waschen. Keine aggressiven chemischen Reinigungsmittel benutzen.

Garantie

Allgemeine Bedingungen:

- Die Garantiefrist dauert 24 Monate nach Einkauf.
- Der Bürger sichert dem Käufer gute Qualität und richtiges Funktionieren des Erzeugnisses, vorausgesetzt, dass es bestimmungsgemäß und gemäß der Gebrauchsanleitung benutzt wird.
- Der Garantieanspruch steht nur dem Erstkäufer zu und wird nicht auf Dritte übertragen.
- Beim Auftreten von Mängeln soll man die Verkaufsstelle mit dem Erzeugnis, dem originalen Garantieschein, unterschrieben von dem Geschäft, und dem Kaufbeleg besuchen.
- Die Garantie für das verkaufte Konsumgut weder schließt, noch begrenzt, noch hebt die Rechte des Käufers auf, die sich aus der Nichtübereinstimmung der Ware mit dem Vertrag ergeben.
- Die Garantie gilt im Land des Kaufs und wird von einem autorisierten Händler gewährleistet.

Garantie umfasst nicht:

- Natürliche Abnutzung einzelner Elemente der Base.
- Mechanische und thermische Beschädigungen des Produkts.
- Verlust kleiner Ausstattungselemente.
- Beschädigungen, die infolge einer nicht mit der Gebrauchsanleitung übereinstimmenden Benutzung entstanden sind.
- Andere Beschädigungen, die von dem Käufer verschuldet sind.
- Produkte, von denen Seriennummer entfernt wurden.

BAZA CARLO

Spis treści

Ilustracje	1
Uwaga	28,29
Drogi Kliencie	30
Informacje dla użytkownika	31
Montaż bazy mocowanej pasem samochodowym	32
Demontaż bazy mocowanej pasem samochodowym	35
Montaż bazy mocowanej systemem ISOFIX	34
Demontaż bazy mocowanej systemem ISOFIX	35
Montaż fotelika w bazie	36
Demontaż fotelika z bazy	36
Czyszczenie i konserwacja	36
Gwarancja	37

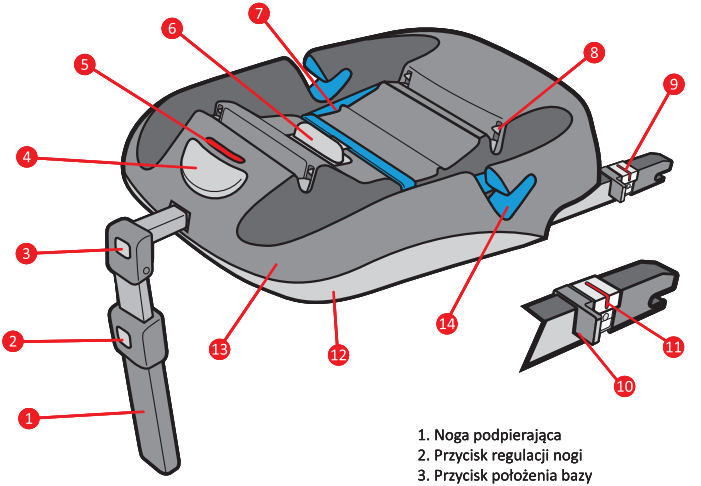

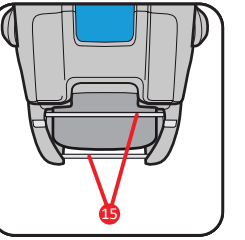

1. Noga podpierająca
2. Przycisk regulacji nogi
3. Przycisk położenia bazy
4. Przycisk zwalniania mocowania fotelika
5. Wskaźnik zapięcia fotelika
6. Przycisk zwolnienia blokady
7. Ramka dociskowa
8. Zaczepy mocujące fotelik
9. Zaczep ISOFIX
10. Przycisk zwalniania ISOFIX
11. Wskaźnik zapięcia ISOFIX
12. Pokrywa dolna
13. Pokrywa górna
14. Przejścia pasa
15. Uchwyty mocujące

UWAGA

Montaż bazy za pomocą ISOFIX

Instrukcję należy zachować i przechowywać razem z fotelikiem przez okres przydatności fotelika do użycia.

Urządzenie przytrzymujące dla dzieci należy do kategorii „półuniwersalne". Uzyskało homologację zgodnie z regulaminem ECE 44/04 do ogólnego zastosowania w pojazdach wyposażonych w system kotwiczenia ISOFIX (patrz podręcznik użytkowania pojazdu).

Nadaje się do wszystkich foteli siedzących, które zostały dopuszczone jako miejsca siedzące ISOFIX (zgodnie z instrukcją obsługi pojazdu), w zależności od klasy ciężaru fotelika dziecięcego i kategorii wielkości ISOFIX .

Klasa ciężaru i kategoria wielkości ISOFIX , dla których przewidziano to urządzenie zabezpieczające dzieci to C (0-13 kg).

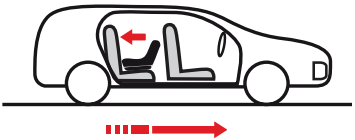

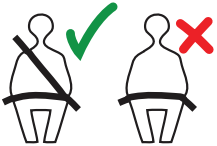

! !	*Nigdy nie używać na fotelach wyposażonych w poduszke bezpieczeństwa*
!	*Nadaje się jedynie wówczas, gdy siedzisko jest wyposażone w trzypunktowe pasy bezpieczeństwa ze zwijaczem*

UWAGA ⚠

Montaż za pomocą pasa samochodowego

Urządzenie przytrzymujące dla dzieci należy do kategorii „uniwersalne". Uzyskato homologację zgodnie z regulaminem ECE 44/04 do ogólnego zastosowania w pojazdach i nadaje się do zainstalowania na większości miejsc siedzących (jednak nie we wszystkich) w samochodzie.
Prawidłowa instalacja jest możliwa, jeśli producent pojazdu w instrukcji obstugi pojazdu deklaruje, że w pojeździe tym można instalować urządzenia przytrzymujące dla dzieci kategorii „uniwersalne" dla tej grupy wiekowej.
Urządzenie przytrzymujące dla dzieci zostało zaliczone do kategorii „uniwersalne" na podstawie bardziej restrykcyjnych wymogów niż zastosowanie w odniesieniu do wcześniejszych projektów, nie opatrzonych tą informacją.
To urządzenie przytrzymujące dla dzieci zostało zaklasyfikowane do kategorii „uniwersalne" w bardziej wymagających warunkach w odniesieniu do warunków stosujących się do wcześniejszych projektów, które nie są opatrzone tą informacją.
Nadaje się wówczas, gdy homologowane pojazdy są wyposażone w trzypunktowe pasy bezpieczeństwa ze zwijaczem, które uzyskały homologację zgodnie z regulaminem ONZ/EKG nr 16 lub innymi równorzędnymi normami.
Prawidłowy przebieg i dopasowanie samochodowego pasa bezpieczeństwa ma zasadnicze znaczenie dla bezpieczeństwa Twojego dziecka. Nigdy nie przeprowadzaj pasa w inny sposób niż opisano w tej instrukcji.
Upewnij się, że wszystkie taśmy mocujące urządzenie przytrzymujące fotelik są napięte a taśma przytrzymująca dziecko dopasowana do budowy jego ciała i nie jest poskręcana.

Drogi Kliencie !

Dziękujemy za zakup samochodowej bazy.

Firma Karwala zaprojektowała ten produkt z myślą o bezpieczeństwie Twojego dziecka w pierwszej fazie życia. Produkt jest wytwarzany zgodnie ze specjalnymi normami jakościowymi i spełnia najwyższe standardy bezpieczeństwa zgodnie z normą ECE R 44/04 dla samochodowych fotelików bezpieczeństwa.

Badania wykazują, że znaczna część fotelików samochodowych dla dzieci jest używana nieprawidłowo. Prosimy o poświęcenie czasu na zapoznanie się z instrukcją obsługi. Optymalne bezpieczeństwo Twojego dziecka może być zagwarantowane tylko wtedy, gdy baza Carlo z fotelikiem jest prawidłowo użytkowana. Prosty i szybki system zapinania fotelika w bazie zmniejsza ryzyko nieprawidłowego użytkowania fotelika, zwiększając bezpieczeństwo Twojego dziecka.

Baza Carlo została sprawdzona i dopuszczona do użytku w połączeniu z fotelikami (produkty te są oznaczone symbolem ISOFIX

- Carlo, grupa 0 (do 10 kg)
- Avionaut Kite, grupa 0+ (do 13 kg)

Baza może być używana wyłącznie na siedziskach skierowanych przodem do kierunku jazdy. Folelik Avionaut Kite (grupa 0+) lub Carlo (grupa 0) należy umieszczać na bazie wyłącznie tyłem do kierunku jezdy samochodu.

Informacje dla użytkownika

Z uwagi na różne systemy pasów oraz mocowań stosowane obecnie w samochodach przed zakupem bazy sprawdź, czy można ją poprawnie zamontować w samochodzie. Baza jest przeznaczona wyłącznie do stosowania w samochodzie.
Zabezpiecz wszystkie składane siedzenia, upewnij się, że obydwa zaczepy są prawidłowo zamocowane w punktach kotwiczenia. Zawsze stosuj nogę bazy aby zapewnić bezpieczne użytkowanie, która musi być zawsze całkowicie rozłożona i zablokowana.
Nie wolno stawić żadnych przedmiotów w przestrzeni na nogi przed bazą.
Nigdy nie zostawiaj dziecka w samochodzie bez opieki.
Nie wolno wprowadzać jakichkolwiek modyfikacji w bazie. Mogą one spowodować częściową lub całkowitą utratę bezpieczeństwa produktu.
Baza musi być w samochodzie zawsze zabezpieczona nawet wówczas, gdy nie jest używana.
Upewnij się, że przedmioty, które przewozisz w samochodzie są właściwie zabezpieczone. Niezabezpieczone przedmioty mogą spowodować obrażenia w razie wypadku.
Podczas dłuższych podróży rób krótkie przerwy, aby dziecko mogło zaznać nieco ruchu.
Producent bierze pod uwagę fakt, że urządzenia przytrzymujące mogą spowodować wgniecenia w tapicerce siedzeń samochodowych. Producent nie ponosi odpowiedzialności za ewentualne szkody powstałe z tego powodu.
Po wypadku baza i fotelik mogą nie zapewniać bezpieczeństwa z powodu nie widocznych bezpośrednio uszkodzeń. Dlatego powinny być wymienione.

Montaż bazy mocowanej pasem samochodowym

1. Umieść bazę na fotelu samochodowym tak aby noga zwisała swobodnie przed siedziskiem.
2. Dosuń bazę do oparcia siedziska, wciskając uprzednio przycisk 3
3. Przesuń przycisk 6 i zwolnij ramkę dociskową 7.

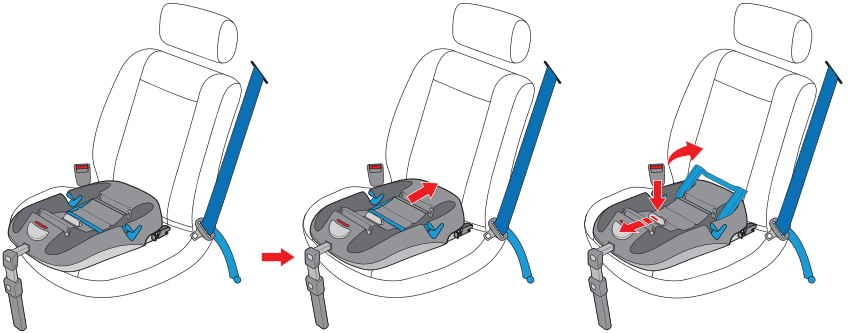

Montaż bazy mocowanej pasem samochodowym

4. Wyciągnij pas samochodowy. Przeprowadź dolną część pas przez niebieskie prowadnice 14 i zapnij w klamrę samochodową.
5. Napnij dolną część pasa tak aby dało się zapiąć mechanizm blokady. Zatrzaśnij ramkę dociskową 7(klik!)
6. Wysuń nogę podpierającą 1 do momentu solidnego zaparcia o podłogę samochodu. Ważne aby mechanizm nogi był zablokowany, nie wolno podkładać pod nią żadnych przedmiotów.

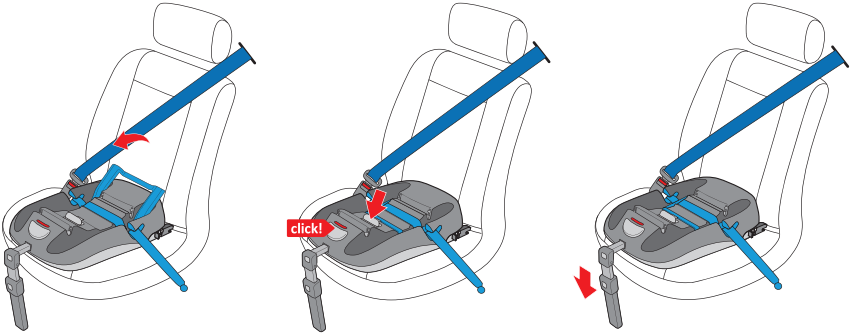

Montaż bazy mocowanej systemem ISOFIX

1. Umieść bazę na fotelu samochodowym tak aby noga zwisała swobodnie przed siedziskiem. Rys. 5
2. Wepnij końcówki ISOFIX 9 w punkty kotwiczenia systemu ISOFIX, w chwili zapięcia usłyszysz klik! Rys. 6 (w okienku dialogowym 11 pojawi sie kolor zielony informujący o prawidłowym zapięciu). Rys. 7
3. Wciskając przycisk bazy 3 dosuń ją maksymalnie do oparcia siedzenia samochodowego. Rys. 8
4. Wysuń nogę podpierającą 1 do momentu solidnego zaparcia o podłogę samochodu. Rys. 9
5. Ważne aby mechanizm nogi był zablokowany, nie wolno podkładać pod nią żadnych przedmiotów.

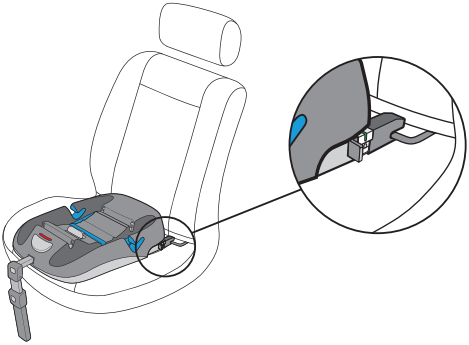

Demontaż bazy mocowanej pasem samochodowym

1. Odepnij pas samochodowy. Rys. 1
2. Przesuń mechanizm blokady 6 Rys. 2. Podnieś ramkę dociskową 7 i wyjmij pas samochodowy z prowadnic 9 Rys.3
3. Zwolnij mechanizm blokujący nogi 2 Rys. 4

Demontaż bazy mocowanej systemem ISOFIX

1. Wsuń nogę podpierającą wciskając przycisk Rys. 10
2. Odsuń bazę od oparcie fotela samochodowego wciskając uprzednio przycisk Rys. 11
3. Zwolnij przycisk kotwiczenia , odciągając go ku sobie, powtórz czynność dla drugiej strony. Rys. 12
   W okienku dialogowym pojawi się kolor czerwony. Rys. 13

Montaż fotelika w bazie

Baza została sprawdzona i dopuszczona do użytku w połączeniu z fotelikami AVIONAUT CARLO i KITE (produkty te są oznaczone symbolem ISOFIX , wyposażonymi w uchwyty mocujące 15

1. Umieść fotelik nad bazą tak aby był skierowany tyłem do kierunku jazdy. Rys. 14
2. Wepnij fotelik w system mocowania bazy 8 zaczynając od zaczepów znajdujących się z przodu bazy (usłyszysz klik! a w okienku dialogowym 5 pojawi sie kolor zielony). Rys. 15
3. Ustaw uchwyt fotelika tak aby był skierowany w stronę oparcia (uchwyt musi być zablokowany). Rys. 15

- W przypadku montażu bazy za pomocą pasa samochodowego, przeciągnij piersiowy odcinek pasa samochodowego przez mocowanie z tyłu fotelika. Rys. 16

Demontaż fotelika z bazy

1. Ustaw uchwyt fotelika w pionie, wyciągnij pas barkowy z zaczepu umieszczonego z tyłu fotelika. Rys. 18
2. Wciśnij przycisk 4 zwalniający blokadę w bazie 8 i wyciągnij fotelik. Rys. 19

Czyszczenie i konserwacja bazy Carlo

Części plastikowe myć ściereczką z ciepłą wodą i mydłem. Nie stosować agresywnych środków chemicznych.

Gwarancja

Warunki ogólne:

- Gwarancji udziela sie na okres 24 miesięcy od daty zakupu
- Gwarant zapewnia Nabywcy dobrą jakość i prawidłowe działanie wyrobu pod warunkiem użytkowania-zgodnie z przeznaczeniem i instrukcją obsługi
- Gwarancja przysługuje jedynie pierwotnemu nabywcy i nie podlega przeniesieniu na osoby trzecie
- W przypadku wystąpienia wad należy zwrócić się do punktu sprzedaży detalicznej z wyrobem, oryginalną kartą gwarancyjną podpisaną przez sklep i paragonem lub dowodem zakupu
- Gwarancja na sprzedany towar konsumpcyjny nie wyłącza, nie ogranicza ani nie zawiesza uprawnień-Kupującego wynikających z niezgodności towaru z umową
- Gwarancja jest ważna w kraju zakupu oraz realizowana przez autoryzowanego dystrybutora.

Gwarancją nie są objęte:

- Naturalne zużycie poszczególnych elementów bazy
- Uszkodzenia mechaniczne i termiczne produktu
- Zgubienie drobnych elementów wyposażenia
- Uszkodzenia spowodowane użytkowaniem niezgodnym z instrukcją obsługi
- Inne uszkodzenia które nastąpiły z winy nabywcy
- Produkt z których usunięto numer seryjny
- Produkt w których naprawy były wykonywane przez osoby nieupoważnione.

СТАНИНА CARLO

Содержание

Иллюстрации 1
Установка при помощи ISOFIX 40
Установка при помощи автомобильного ремня 41
Дорогой Клиент! 42
Информация для пользователя 43
Установка станины, крепящейся автомобильным ремнём 44
Установка станины, крепящейся системой ISOFIX 47
Демонтаж станины, крепящейся автомобильным ремнём 46
Демонтаж станины, крепящейся системой ISOFIX 47
Установка креслица на станине 48
Демонтаж креслица со станины 48
Чистка и консервация станины Carlo 48
Гарантия 49

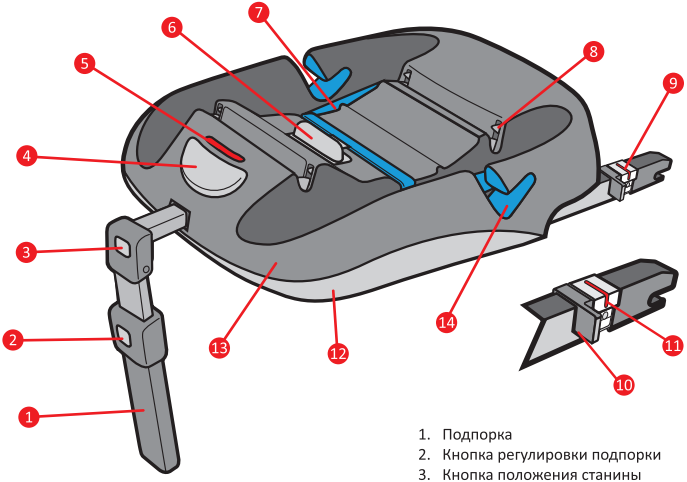

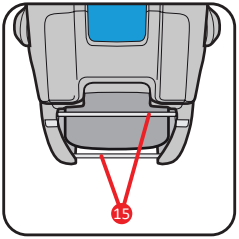

1. Подпорка
2. Кнопка регулировки подпорки
3. Кнопка положения станины
4. Кнопка высвобождения крепления креслица
5. Индикатор фиксации креслица
6. Кнопка разблокировки
7. Прижимная рамка
8. Зацепы, крепящие креслице
9. Зацеп ISOFIX
10. Кнопка высвобождения ISOFIX
11. Индикатор фиксации ISOFIX
12. Нижняя крышка
13. Верхняя крышка
14. Прорези для пропуска ремня
15. Крепящие стержни

ВНИМАНИЕ!

Установка при помощи ISOFIX

Мы рекомендуем хранить инструкции вместе с автокреслом в течение всего срока его службы.

Фиксирующее устройство для детей относится к категории «полууниверсальное». Оно прошло гомолагацию в соответствии с положением ECE 44/044 для общего использования в транспортных средствах, оборудованных системой крепления ISOFIX (см. инструкцию по эксплуатации транспортного средства).

Пригодно для всех сидений, допущенных в качестве сидений ISOFIX в соответствии с инструкцией по обслуживанию транспортного средства, в зависимости от весового класса детского креслица и категории размера ISOFIX.

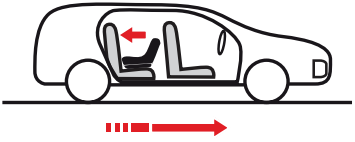

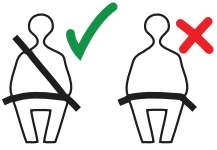

! !	*Никогда не использовать на сиденьях, оборудованных подушкой безопасности*

!	*Пригодно лишь в том случае, если сиденье снабжено трёхточечными ремнями безопасности с инерционной катушкой*

ВНИМАНИЕ!

Установка при помощи автомобильного ремня

Фиксирующее устройство для детей относится к категории «универсальное ». Оно прошло гомологацию в соответствии с положением № 44 для общего применения в транспортных средствах и пригодно для установки на большинстве (но не на всех) сидений в автомобиле.
Правильная установка возможна, если производитель транспортного средства в инструкции по обслуживанию свидетельствует, что это транспортное средство пригодно для установки фиксируещего устройства для детей категории «универсальное » для данной возрастной группы.
Фиксируещее устройство для детей отнесено к категории «универсальное » на основании более строгих требований, чем предъявляемые к более ранним проектам, не снабжённых этой информацией.
Оно пригодно том случае, если гомологированные транспортные средства снабжены трёхточечными ремнями безопасности с инерционной катушкой, которые прошли гомологацию в соответствии с положением ООН/ЕЭК № 16 или другими равнозначными нормами.
Правильное расположение и подгонка автомобильного ремня безопасности имеют принципиальное значение для безопасности Вашего ребёнка. Никогда не располагайте ремень никаким другим образом, кроме описанного в инструкции.
Убедитесь, что все ленты, крепящие устройство, фиксирующее креслице, натянуты, а лента, фиксирующая ребёнка, пригнана к его телу и не перекручена.

Дорогой Клиент !

Благодарим за покупку автомобильной станины.

Фирма Karwala спроектировала этот продукт с мыслью о безопасности Вашего ребёнка в первой фазе жизни. Этот продукт изготавливается в соответствии со специальными качественными нормами и отвечает высшим стандартам безопасности в соответствии с нормой ECE B 44/04 для автомобильных креслиц безопасности.

Испытания показывают, что значительная часть автомобильных креслиц для детей используется неправильно. Просим уделить время для ознакомления с инструкцией по обслуживанию. Оптимальная безопасность Вашего ребёнка может быть гарантирована только тогда, когда станина CaHo с креслицем используется правильно. Простая и быстрая система крепления креслица на станине снижает риск неправильной эксплуатации креслица, повышая безопасность Вашего ребёнка. Станина Carlo проверена и допущена к эксплуатации в сочетании с креслицами (эти продукты обозначены символом ISOFIX):

- Carlo, группа 0 (до 10 кг)
- Avionaut Kite, группа 0+ (до 13 кг)

Станину можно использовать только на сиденьях, ориентированных по ходу автомобиля. Креслице Avionaut Kite, группа 0+ или Carlo (группа 0} следует располагать на станине только против хода автомобиля.

Информация для пользователя

В связи с разными системами ремней и креплений, применяемых в настоящее время в автомобилях, проверьте перед приобретенинм станины, можно ли её надлежащим образом установить в автомобиле. Станина предназначена только для использования в автомобиле.
Зафиксируйте все складные сиденья, убедитесь, что оба зацепа ISOFIX правильно прикреплены в точках крепления. Для обеспечения безопасной эксплуатации всегда используйте подпорку станины, которая всегда должна быть полностью раздвинута и зафиксирована.
Нельзя ставить никакие предметы в пространстве перед станиной, где должны помещаться ноги.
Никогда не оставляйте ребёнка в автомобиле без присмотра.
Нельзя вводить какие-либо модификации в станину. Они могут вызвать частичную или полную утрату безопасности продукта.
Станина должна быть всегда зафиксирована в автомобиле даже если она не используется.
Убедитесь, что предметы, которые Вы перевозите в автомобиле, должным образом зафиксированы. Незафиксированные предметы могут привести к телесным повреждениям в случае дорожного происшествия.
Во время длительных поездок делайте короткие перерывы, чтобы ребёнок мог немного подвигаться.
Производитель принимает во внимание тот факт, что фиксирующие устройства могут вызвать вмятины в обивке автомобильных сидений. Производитель не несёт ответственности за возможный ущерб, возникший по этой причине.
После дорожного происшествия станина и креслице могут не обеспечивать безопасности из-за незаметных при внешнем осмотре повреждений. Поэтому их необходимо заменить.

Установка станины, крепящейся автомобильным ремнём

1. Поместите станину на автомобильное сиденье таким образом, чтобы подпорка свободно свисала перед сиденьем.
2. Придвиньте станину вплотную к спинке сиденья, предварительно нажав кнопку 3
3. Переместите кнопку 6 и высвободите прижимную рамку 7

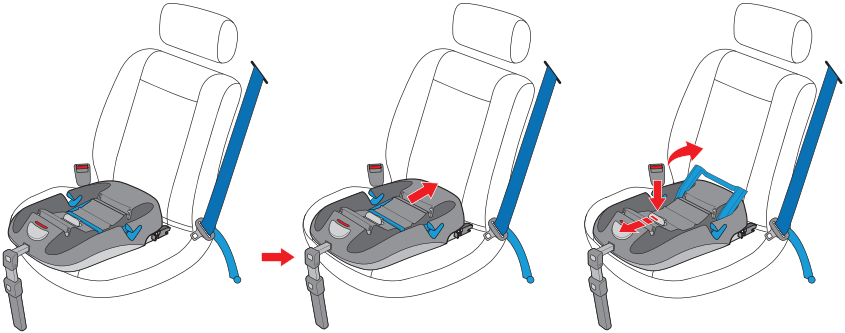

Установка станины, крепящейся автомобильным ремнём

4. Вытяните автомобильный ремень. Протяните нижнюю часть ремня через синие направляющие 14 и застегните в автомобильную пряжку.
5. Натяните нижнюю часть ремня таким образом, чтобы можно было застегнуть механизм блокировки. Защёлкните прижимную рамку 7 (раздастся щелчок).
6. Выдвиньте подпорку 1 до момента надёжного упора в пол автомобиля. Важно, чтобы механизм подпорки был заблокирован, нельзя подкладывать под неё никакие предметы.

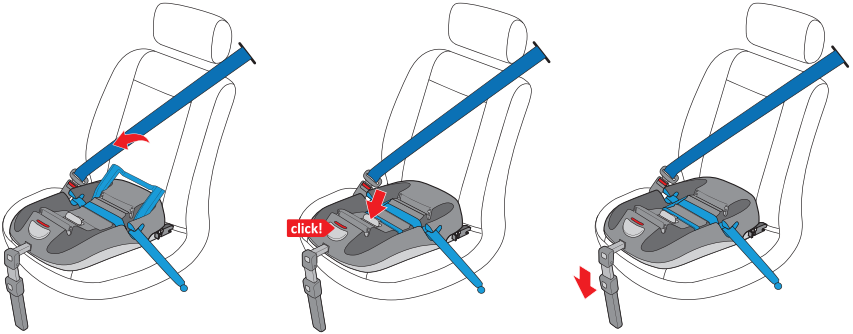

Установка станины, крепящейся системой ISOFIX

1. Поместите станину на автомобильное сиденье таким образом, чтобы подпорка свободно свисала перед сиденьем. Рис. 5
2. Закрепите концы ISOFIX 9 в точках крепления системы ISOFIX, при застёгивании раздастся щелчок Рис. 6 (в диалоговом окне 11 появится зелёный цвет, информирующий о правильном креплении). Рис. 7
3. Нажав кнопку станины, 3 придвиньте её до упора к спинке автомобильного сиденья. Рис. 8
4. Выдвиньте подпорку 1 до момента надёжного упора в пол автомобиля. Рис. 9
5. Важно, чтобы механизм подпорки был заблокирован, нельзя подкладывать под неё никакие предметы.

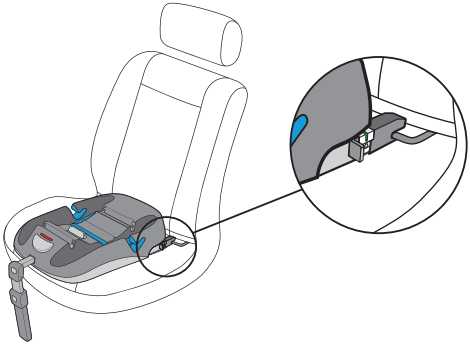

Демонтаж станины, крепящейся автомобильным ремнём

1. Отстегните автомобильный ремень. Рис. 1
2. Передвиньте механизм блокировки 6 Рис. 2. Поднимите прижимную рамку 7 и выньте автомобильный ремень из направляющих 9 Рис. 3
3. Высвободите механизм, фиксирующий подпорку 2 Рис. 4

Демонтаж станины, крепящейся системой ISOFIX

1. Задвиньте подпорку 1, нажав кнопку 2 Рис. 10
2. Отодвиньте станину от спинки автомобильного сиденья, предварительно нажав кнопку 9 Рис. 11
3. Высвободите кнопку крепления ISOFIX 10, оттянув её на себя, повторите действие для другой стороны. Рис. 12 В диалоговом окне 11 появится красный цвет. Рис. 13

Установка креслица на станине

Станина проверена и допущена к эксплуатации в сочетании с креслицами AVIONAUT CARLO и KITE (эти продукты обозначены символом ISOFIX, оборудованными крепящими стержнями 15.

1. Поместить креслице над станиной таким образом, чтобы оно было ориентировано против хода автомобиля. Рис. 14
2. Закрепить креслице в системе крепления станины 8, начиная с зацепов, находящихся спереди станины (раздастся щелчок, а в диалоговом окне 5 появится зелёный цвет). Рис. 15
3. Установить ручку креслица таким образом, чтобы она была направлена в сторону спинки (ручка должна быть зафиксирована). Рис. 15

- В случае установки станины при помощи автомобильного ремня, протянуть грудной участок автомобильного ремня через крепление сзади креслица. Рис. 16

Демонтаж креслица со станины

1. Установить ручку креслица вертикально, вытянуть плечевую лямку из зацепа, расположенного сзади креслица. Рис. 18
2. Нажать кнопку 4, высвобождающую блокировку в станине 8, и выдвинуть креслице. Рис. 19

Чистка и консервация станины Calro

Пластмассовые части мыть тканью тёплой водой и мылом. Не использовать агрессивных химических средств.

Гарантия

Общие условия:

- Гарантия представляется сроком на 24 месяца со дня покупки.
- Представляющий гарантию обеспечивает Покупателю хорошее качество и нормальную работу изделия при условии использования по назначению и в соответствии с инструкцией по обслуживанию.
- Право на гарантию имеет только первоначальный покупатель, и она не подлежит переходу на третьих лиц.
- В случае появления дефектов необходимо обратиться в пункт розничной продажи с изделием, оригинальной гарантийной картой, подписанной магазином, и чеком или квитанцией на покупку.
- Гарантия на проданный потребительский товар не исключает, не ограничивает и не приостанавливает прав Покупателя, вытекающих из несоответствия товара договору.
- Гарантия действительна в стране покупки и осуществляется авторизованным дистрибьютором.

Гарантия не распространяется на:

- Естественный износ отдельных элементов станины.
- Механические и термические повреждения продукта.
- Утерю мелких элементов оснащения.
- Повреждения, вызванные использованием не в соответствии с инструкцией по обслуживанию.
- Прочие повреждения, которые произошли по вине покупателя.
- Продукты, с которых удалён серийный номер.
- Продукты, которые ремонтировались лицами, не имеющими допуска.

CARLO BASE

Sommaire

Images	1
Attention	52,53
Cher client	54
Information pour les utilisateurs	55
Installation de la base avec une ceinture de sécurité	56
Désinstallation de la base avec une ceinture de sécurité	59
Installation de la base avec ISOFIX	58
Désinstallation de la base installée avec ISOFIX	59
Installation du siège enfant sur la base	60
Désinstallation du siège enfant de la base	60
Nettoyage et entretien	60
Garantie	61

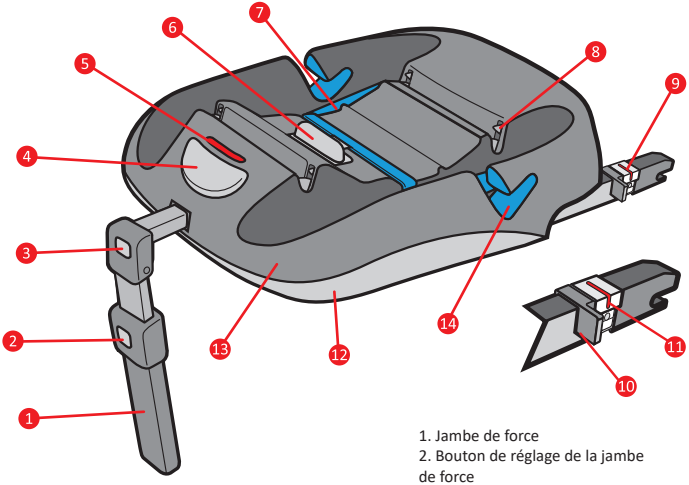

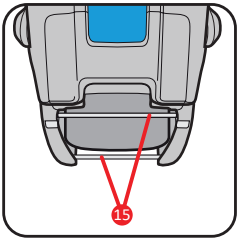

1. Jambe de force
2. Bouton de réglage de la jambe de force
3. Bouton de réglage de la position de la base
4. Bouton de déblocage du siège enfant
5. Affichage attaché / détaché
6. Bouton de déblocage
7. Châssis à pression
8. Points de fixation pour fixer le siège enfant
9. Connecteurs Isofix
10. Bouton débloquant le connecteur Isofix
11. Affichage attaché / détaché de la fixation Isofix
12. Couverture inférieure
13. Couverture supérieure
14. Fentes de guidage de la ceinture de sécurité
15. Barres de montage

ATTENTION!

Installation de la base ISOFIX

Nous recommandons que les instructions soient conservées avec le siège auto pendant sa durée de vie.

Ce dispositif de retenue des enfants est classé comme « semi-universel ». Il a reçu une certification d'homologation conformément au règlement ECE n° 44/04 pour une utilisation générale dans des véhicules équipés du système d'ancrage Isofix (voir manuels véhicule).

Il peut être installé sur tous les sièges de voiture autorisés en tant que sièges Isofix conformément au manuel du véhicule, en fonction de la catégorie de poids du siège enfant et de la catégorie de taille Isofix.
La catégorie de poids et la catégorie de taille Isofix pour lesquelles ce dispositif de retenue d'enfant sont adaptées est C (0-13 kg).

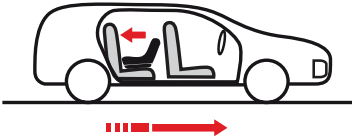

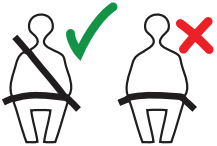

! !	*Ne jamais utiliser sur des sièges de voiture équipés d'un airbag*
!	*Peut uniquement être utilisé si le siège est équipé d'une ceinture de sécurité à 3 points avec un enrouleur*

ATTENTION! ⚠

Installation de la base avec une ceinture de sécurité

Ce dispositif de retenue des enfants est classé comme « universel ». Il a reçu une certification d'homologation conformément au règlement ECE n° 44/04 pour une utilisation générale dans des véhicules et peut être utilisé sur la plupart des sièges de voiture (mais toutefois pas sur tous).
Une installation correcte est possible si le fabricant du véhicule déclare dans le manuel que le véhicule a été préparé pour l'installation d'un dispositif de retenue d'enfant classé comme « universel » pour cette catégorie d'âge. Le dispositif de retenue d'enfant a été classé comme « universel » sur la base d'exigences plus contraignantes que celles qui sont appliquées aux conceptions précédentes, pour lesquelles cette information n'était pas fournie.
Le dispositif de retenu d'enfant a reçu une certification d'homologation conformément à la dernière version du règlement ECE n° 44/04 pour les dispositifs universels et il répond à des exigences plus restrictives que les versions précédentes.
Il est adapté aux véhicules homologués équipés de ceintures à 3 points avec un enrouleur, qui sont homologuées conformes au règlement ECE n°16 ou autres normes équivalentes.
Le placement et l'ajustement adéquats de la ceinture sont essentiels pour la sécurité de votre enfant. Ne placez jamais une ceinture d'une manière différente de celle qui est spécifiée dans ce manuel.
Assurez-vous que toutes les ceintures utilisées pour l'installation du dispositif qui retient le siège de l'enfant soient bien tendues et que la ceinture qui retient l'enfant soit ajustée à son corps et ne soit pas tordue.

Chère cliente / Cher client !

Merci d'avoir acheté la base pour un siège enfant.
La société Karwala a conçu ce produit pour qu'il apporte de la sécurité à votre enfant au cours de la première phase de sa vie. Le produit a été fabriqué selon des normes de qualité spéciales et répond aux normes de sécurité les plus strictes définies par le règlement ECE R 44/04 pour les sièges auto d'enfant.

Des recherches ont montré qu'un nombre significatif de sièges auto pour enfant étaient utilisés de manière incorrecte. Veuillez prendre le temps de lire attentivement ce manuel. La sécurité optimale de votre enfant ne peut être garantie que si la base Carlo et un siège auto sont utilisés correctement. Un système simple et rapide pour fixer le siège enfant à la base réduit le risque que le siège enfant soit utilisé de manière incorrecte et augmente la sécurité de votre enfant.

La base Carlo a été testée et homologuée pour une utilisation avec les sièges enfant suivants (ces produits sont étiquetés avec un symbole ISOFIX) :

- Carlo, groupe 0 (10 kg)
- Avionaut Kite, groupe 0+ (jusqu'à 13kg)

La base peut seulement être utilisée sur les sièges de voiture orientés vers l'avant de la voiture.
Le siège enfant Avionaut Kite (groupe 0+) ou Carlo (groupe 0) ne peut être placé sur la base qu'orienté vers l'arrière.

Information pour les utilisateurs

Comme il y a différentes ceintures et systèmes de fixation utilisés dans les voitures de nos jours, vous devriez être sûr(e) avant d'acheter la base qu'elle puisse être montée correctement dans votre voiture. La base doit être seulement utilisée dans une voiture.
Fixez tous les sièges rabattables, assurez-vous que les deux connecteurs Isofix soient correctement fixés aux points de fixation. Utilisez toujours la jambe de force pour garantir une utilisation sécurisée. La jambe de force doit être entièrement sortie et bloquée à tout moment.
Aucun objet ne doit être mis dans l'espace pour les jambes à l'avant de la base.
Ne laissez jamais votre enfant seul dans la voiture.
Ne modifiez pas la base d'une manière ou d'une autre. Il peut en résulter une perte partielle ou complète de ses dispositifs de sécurité.
La base doit toujours être fixée dans la voiture, même si elle n'est pas utilisée.
Assurez-vous que les objets fixés dans la voiture soient bien fixés. Les objets qui ne sont pas fixés peuvent causer des blessures en cas d'accident.
Pendant les longs voyages faites de courtes pauses pour que l'enfant bouge un peu.
Le fabricant est conscient du fait que les dispositifs de retenue peuvent causer des dépressions dans la garniture du siège de voiture. Le fabricant n'est pas responsable d'éventuels dommages ainsi engendrés.
Après un accident la base et le siège enfant peuvent ne pas apporter de sécurité à cause d'un dommage invisible. Ils doivent par conséquent être remplacés.

Installation de la base avec une ceinture de sécurité

1. Mettez la base sur le siège de voiture afin que la jambe de force pende devant le siège
2. Appuyez sur le bouton 3 et poussez la base jusqu'au dossier du siège
3. Appuyez sur le bouton 6 et débloquez le châssis à pression 7.

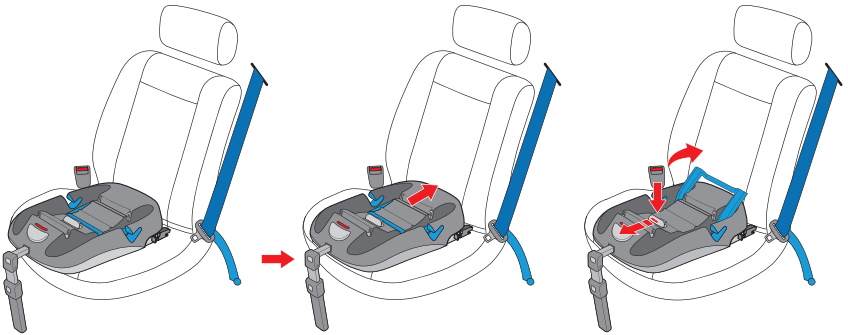

Installation de la base avec une ceinture de sécurité

4. Tirez la ceinture de sécurité. Tirez sa partie inférieure le long des fentes de guidage bleue 14 et attachez-la dans la boucle de ceinture.
5. Tendez la partie inférieure de la ceinture de sécurité afin que le noir puisse être fixé. Appuyez sur le châssis à pression 7 (Clic !).
6. Sortez la jambe de force 1 afin qu'elle appuie fermement contre le plancher. Il est important que la jambe de force soit bloquée. Aucun objet ne doit être placé sous celle-ci.

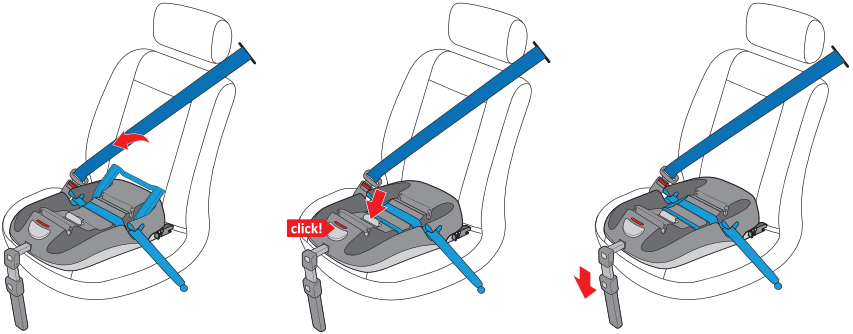

Installation de la base avec ISOFIX

1. Mettez la base sur le siège de voiture afin que la jambe de force pende devant le siège Figure 5
2. Clipsez les connecteurs ISOFIX 9 dans la fixation ISOFIX Quand ils se verrouillent en position vous entendrez un clic ! Figure 6
   (l'affichage 11 est vert, ce qui signifie que la base a bien été fixée). Figure 7
3. Appuyez sur le bouton 3, poussez la base jusqu'au dossier du siège le plus loin possible. Figure 8
4. Tirez sur la jambe de force 1 jusqu'à ce qu'elle soit fermement appuyée contre le plancher de la voiture. Figure 9
5. Il est important que la jambe de force soit bloquée. Aucun objet ne doit être placé sous celle-ci.

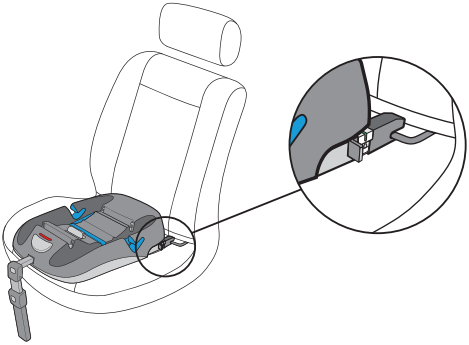

Désinstallation de la base avec une ceinture de sécurité

1. Détachez la ceinture de sécurité. Figure 1
2. Déplacez le mécanisme de blocage 6. Figure 2. Soulevez le châssis à pression 7 et retirez la ceinture des fentes de guidage 9. Figure 3
3. Débloquez le mécanisme de blocage de la jambe de force 2. Figure 4

Désinstallation de la base installée avec ISOFIX

1. Poussez la jambe de force 1 en appuyant sur le bouton 2. Figure 10
2. Appuyez sur le bouton 9 et retirez la base du dossier du siège de voiture. Figure 11
3. Tirez sur le bouton de déblocage des connecteurs ISOFIX 10 vers vous.
   Répétez l'action de l'autre côté. Figure 12
   L'affichage 11 est rouge. Figure 13

Installation du siège enfant sur la base

La base a été testée et approuvée pour être utilisée avec les sièges enfant AVIONAUT KITE et CARLO (ces produits sont étiquetés avec un symbole ISOFIX), qui sont équipés de barres de montage 15.

1. Placez le siège enfant au-dessus de la base, dos à la route. Figure 14
2. Clipsez le siège enfant dans le système de fixation de la base 8 en commençant par les fixations à l'avant de la base (vous entendrez clic ! Et l'affichage 5 sera vert). Figure 15
3. Placez la poignée de manière à ce qu'elle soit dos à la route (la poignée doit être bloquée) Figure 15

- Lorsque vous installez la base avec la ceinture de sécurité, tirez la partie pour la poitrine de la ceinture de sécurité à travers la fente de guidage au dos du siège enfant. Figure 16

Désinstallation du siège enfant de la base

1. Mettez la poignée du siège auto à la verticale, retirez la partie pour la poitrine de la ceinture de la fente de guidage au dos du siège enfant. Figure 18
2. Appuyez sur le bouton 4 qui débloque la base 8 et tirez le siège enfant vers le haut. Figure 19

Nettoyage et entretien de la base Carlo

Les parties en plastique doivent être nettoyées avec de l'eau chaude et du savon. N'utilisez pas de produits chimiques agressifs.

Garantie

Conditions générales :

- La période de garantie est de 24 mois à compter de la date d'achat.
- Le fabricant garantit la bonne qualité et le bon fonctionnement du produit à condition qu'il soit utilisé pour le but prévu et conformément au manuel.
- Seul le premier acheteur a le droit à la garantie et il ne peut pas être transféré à des tiers.
- Si des défauts venaient à apparaître, allez au point de vente avec le produit, la carte de garantie originale signée par le magasin, et un reçu ou autre document de vente.
- La garantie pour les produits de consommation vendus n'exclut pas ni ne limite ou ne maintient les droits de l'acheteur découlant du contrat de vente.
- La garantie est valable dans le pays d'achat et est assurée par un distributeur agréé.

La garantie n'inclut pas :

- L'usure normale des éléments individuels de la base.
- Un dommage mécanique et thermique au produit.
- la perte de petits éléments de l'équipement.
- Un dommage causé par une utilisation du produit non conforme à ce qui est précisé dans le manuel.
- D'autres dommages dont l'acheteur est responsable.
- Les produits dont les numéros de série ont été enlevés.
- Des produits réparés par des personnes non qualifiées.

CARLO BASE

Inhoudsopgave

Afbeeldingen 1
Attentie! 64,65
Geachte klant 66
Informatie voor gebruikers 67
De base monteren met een veiligheidsgordel 68
De base verwijderen die is geïnstalleerd met een veiligheidsgordel 71
De base installeren met ISOFIX 70
De base verwijderen die is geïnstalleerd met ISOFIX 71
Het kinderzitje op de base monteren 72
Het kinderzitje van de base verwijderen 72
Reiniging en onderhoud 72
Garantie 73

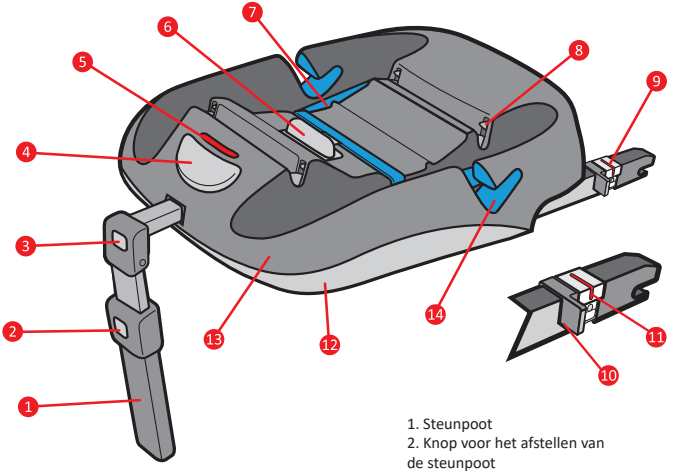

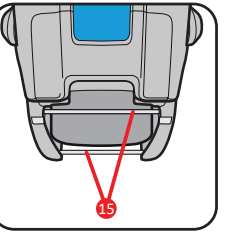

1. Steunpoot
2. Knop voor het afstellen van de steunpoot
3. Knop om de positie van de base aan te passen
4. Ontgrendelingsknop kinderzitje
5. Display voor juiste bevestiging
6. Het blokkeermechanisme
7. Blauwe kunststof frame
8. Verankeringspunten voor het verankeren van het kinderzitje
9. Isofix-installatiehaak
10. Knop waarmee de Isofix-installatiehaak wordt ontgrendeld
11. Display voor juiste bevestiging van de Isofix-verankering
12. Onderste afdekking
13. Bovenste afdekking
14. Gleuven voor veiligheidsgordels
15. Bevestigingsstangen

ATTENTIE!

De base installeren ISOFIX

We raden aan om de instructies tijdens de levensduur bij het autostoeltje te bewaren.

Dit kinderbeveiligingssysteem is gecategoriseerd als "semi-universeel". Het heeft een goedkeuring gekregen in overeenstemming met ECE-Regelement nr. 44/04 voor algemeen gebruik in voertuigen die zijn uitgerust met het Isofix-verankeringssysteem (zie voertuighandleidingen).

Het kan worden geïnstalleerd op alle autostoeltjes die zijn toegestaan als Isofix-stoel in overeenstemming met de handleiding van het voertuig, afhankelijk van de gewichtsklasse van het kinderzitje en de Isofix-maatcategorie.
De gewichtsklasse en de Isofix-maatcategorie waarvoor dit kinderzitje geschikt is, is C (0-13 kg).

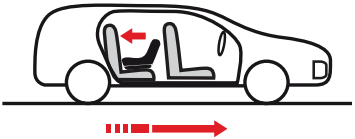

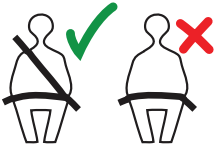

! !	*Nooit gebruiken op autostoelen met airbag*
!	*Alleen te gebruiken als de stoel is voorzien van een 3-punts veiligheidsgordel.*

ATTENTIE! ⚠

De base monteren met een veiligheidsgordel

Dit kinderzitje is gecategoriseerd als "universeel". Het heeft een goedkeuringscertificaat ontvangen in overeenstemming met de ECE-verordening nr. 44/04 voor algemeen gebruik in voertuigen en kan op de meeste autostoelen worden geïnstalleerd (maar niet op alle)
Een correcte installatie is mogelijk als de fabrikant van het voertuig in de voertuighandleiding verklaart dat het voertuig is voorbereid voor de installatie van een kinderzitje dat voor zijn leeftijdsgroep als "universeel" is gecategoriseerd. Het kinderbeveiligingssysteem werd gecategoriseerd als "universeel" op base van strengere eisen dan die welke golden voor eerdere ontwerpen, waarvoor deze informatie niet werd verstrekt.
Het kinderbeveiligingssysteem heeft een goedkeuringscertificaat gekregen in overeenstemming met de laatste versie van ECE-Reglement nr. 44/04 voor universele apparaten en voldoet aan strengere eisen dan eerdere versies.
Het is geschikt als de gecertificeerde voertuigen zijn uitgerust met 3-punts veiligheidsgordels met een haspel, die zijn goedgekeurd als conform ECE-Reglement nr. 16 of andere gelijkwaardige normen.
Het correct plaatsen en afstellen van de veiligheidsgordel is essentieel voor de veiligheid van uw kind. Doe een veiligheidsgordel nooit op een andere manier om dan in deze handleiding wordt aangegeven.
Zorg ervoor dat alle gordels die worden gebruikt voor het installeren van het apparaat waarmee het kinderzitje wordt bevestigd, strak zijn gespannen en dat de gordel waarmee het kind wordt vastgehouden, is aangepast aan het lichaam en niet is gedraaid

Geachte klant !

Bedankt voor het kopen van de base voor een kinderzitje.
Het bedrijf Karwala heeft dit product ontworpen om uw kind in de eerste levensfase veiligheid te bieden. Het product is geproduceerd in overeenstemming met speciale kwaliteitsnormen en voldoet aan de hoogste veiligheidsnormen gedefinieerd door de verordening ECE R 44/04 voor kinderzitjes.

Uit onderzoek is gebleken dat een aanzienlijk aantal kinderzitjes verkeerd wordt gebruikt. Neem alstublieft uw tijd en lees deze handleiding zorgvuldig door. De optimale veiligheid van uw kind kan alleen worden gegarandeerd als de Carlo-base en een kinderzitje correct worden gebruikt. Een eenvoudig en snel systeem om het kinderzitje aan het onderstel te bevestigen, verkleint de kans dat het kinderzitje verkeerd wordt gebruikt en verhoogt de veiligheid van uw kind.

De Carlo base is getest en goedgekeurd voor gebruik in combinatie met de volgende kinderzitjes (deze producten zijn gelabeld met het ISOFIX):

- Carlo, groep 0 (11 kg)
- Avionaut Kite, groep 0+ (tot 13 kg)

De base kan alleen worden gebruikt op autostoelen die naar de voorkant van de auto zijn gericht.
Het kinderzitje Avionaut Kite (groep 0+) of Carlo (groep 0) kan alleen achterwaarts gericht op de base worden geplaatst

Informatie voor gebruikers

Omdat er tegenwoordig verschillende veiligheidsgordels en bevestigingssystemen in auto's worden gebruikt, moet u voordat u de base koopt, controleren of deze goed in uw auto kan worden gemonteerd. De base mag alleen in een auto worden gebruikt.
Zet alle inklapbare stoelen vast, zorg ervoor dat beide Isofix-installatiehaken correct zijn vastgemaakt aan de verankeringspunten. Gebruik altijd de steunpoot om veilig gebruik te garanderen. De steunpoot moet te allen tijde volledig zijn uitgetrokken en geblokkeerd.
Er mogen geen voorwerpen in de beenruimte voor de base worden geplaatst.
Laat uw kind nooit alleen achter in de auto.
Pas de base op geen enkele manier aan. Het resultaat kan een gedeeltelijk of volledig verlies van de veiligheidsvoorzieningen zijn.
De base moet altijd in de auto worden vastgezet, zelfs als u het niet gebruikt.
Zorg ervoor dat de voorwerpen die in de auto worden vervoerd, goed zijn vastgemaakt. Voorwerpen die niet zijn vastgemaakt, kunnen bij een ongeval letsel veroorzaken.
Neem tijdens langere reizen korte pauzes zodat het kind een beetje kan bewegen.
De fabrikant is zich ervan bewust dat de bevestigingsmiddelen kuiltjes in de autostoelbekleding kunnen veroorzaken. De fabrikant is niet aansprakelijk voor eventuele schade die hierdoor ontstaat.
Na een ongeval bieden de base en het kinderzitje mogelijk geen veiligheid door onzichtbare beschadigingen. Daarom moeten ze worden vervangen.

De base monteren met een veiligheidsgordel

1. Zet de base op de autostoel zodat de voetsteun los voor de stoel hangt
2. Druk op de knop (3) en duw het onderstel naar de achterkant van de stoel
3. Druk op de knop (6) en maak het blauwe kunststof deel (7) los.

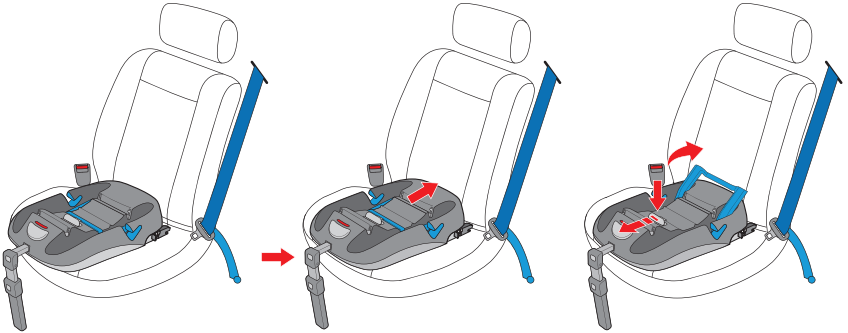

De base monteren met een veiligheidsgordel

4. Trek aan de veiligheidsgordel. Trek het onderste deel door de blauwe geleidingssleuven (14) en klik het vast in de gordelsluiting.
5. Maak het onderste deel van de veiligheidsgordel strak zodat de blokkade kan worden vastgemaakt. Druk het blauwe kunststof deel (7) naar beneden (klik!).
6. Trek de steunpoot (1) naar buiten zodat deze strak tegen de vloer drukt. Het is belangrijk dat de steunpoot is geblokkeerd. Er mogen geen voorwerpen onder worden gelegd.

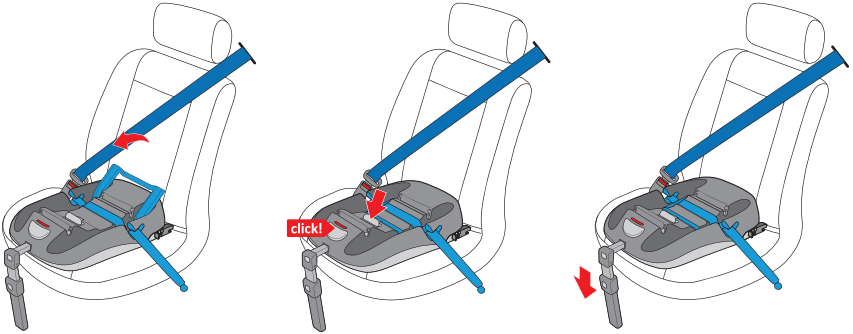

Installatie van de basis met ISOFIX

1. 1. Zet de base op het autostoeltje zodat de steunpoot los voor het zitje hangt. Figuur 5
2. 2. Klik de ISOFIX installatiehaken (9) in de ISOFIX verankeringspunten. Als ze goed bevestigd worden, hoor je een klik! Figuur 6
3. (het display (11) is groen, wat betekent dat de base correct is vastgemaakt). Figuur 7
4. 3. Druk op de knop (3), duw de base zo ver mogelijk naar de achterkant van de autostoel. Figuur 8
5. 4. Trek aan de steunpoot (1) totdat deze stevig tegen de vloer van de auto is aangedrukt. Figuur 9
6. 5. Het is belangrijk dat de steunpoot is geblokkeerd. Er mogen geen voorwerpen onder worden gelegd.

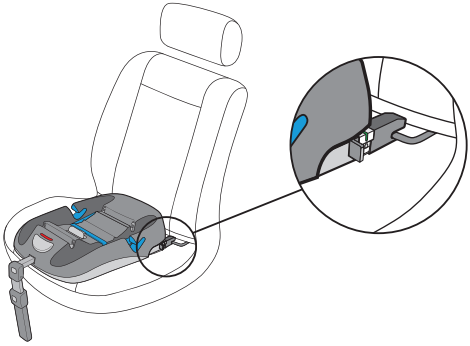

De base verwijderen die is geïnstalleerd met een veiligheidsgordel

1. Maak de veiligheidsgordel los. Figuur 1
2. Verschuif het blokkeermechanisme (6). Figuur 2. Trek het blauwe kunststof deel (7) omhoog en haal de veiligheidsgordel uit de geleidingssleuven (9). Figuur 3
3. Maak het blokkeermechanisme van de steunpoot (2) los. Figuur 4

De base verwijderen die is geïnstalleerd met ISOFIX

1. Druk de steunpoot (1) in door op de knop (2) te drukken. Figuur 10
2. Druk op de knop (9) en trek de base weg van de achterkant van de autostoel. Figuur 11
3. Trek aan de knop waarmee de ISOFIX installatiehaak (10) naar u toe komt.
   Herhaal de actie aan de andere kant. Figuur 12
   Het display (11) wordt rood. Figuur 13

Kinderzitje op de base monteren

De base is getest en goedgekeurd voor gebruik met de kinderzitjes AVIONAUT KITE en CARLO (deze producten zijn gelabeld met het ISOFIX -symbool), die zijn uitgerust met bevestigingsstangen (15).

1. Plaats het kinderzitje op de base, naar de achterkant van de auto gericht. Figuur 14
2. Klik het kinderzitje in het verankeringssysteem van de base (8) te beginnen met de bevestigingen aan de voorkant van de base (u hoort Klik! En het display (5) wordt groen). Figuur 15
3. Plaats de draagbeugel zo dat deze naar de achterkant van de autostoel wijst (de draagbeugel moet geblokkeerd zijn) Figuur 15

- Als u de base met de veiligheidsgordel monteert, trekt u het borstgedeelte van de veiligheidsgordel door de geleidingssleuf aan de achterkant van het kinderzitje. Figuur 16

Het kinderzitje van de base verwijderen

1. Zet de handgreep van het autostoeltje verticaal, trek de schoudergordel uit de geleidingssleuf aan de achterkant van het kinderzitje. Figuur 18
2. Druk op de knop (4), waardoor het blok van de base (8) loskomt en trek het kinderzitje omhoog. Figuur 19

Reiniging en onderhoud van Carlo base

De onderdelen van kunststof moeten worden schoongemaakt met warm water en zeep. Gebruik geen agressieve chemische middelen.

Garantie

Algemene voorwaarden:

- De garantieperiode geldt 24 maanden vanaf de aankoopdatum.
- De fabrikant garandeert een goede kwaliteit en functionaliteit van het product op voorwaarde dat het wordt gebruikt waarvoor het bedoeld is en in overeenstemming met de handleiding.
- Alleen de eerste koper heeft garantierechten en deze zijn niet overdraagbaar aan derden.
- Als er defecten optreden, ga dan naar het verkooppunt met het product, de originele garantiekaart ondertekend door de winkel en een ontvangstbewijs of ander verkoopdocument.
- De garantie voor de verkochte consumptiegoederen sluit de rechten van de koper uit de verkoopovereenkomst niet uit, beperkt of ondersteunt deze niet.
- De garantie is geldig in het land van aankoop en wordt voldaan door de geautoriseerde distributeur.

De garantie omvat niet:

- Natuurlijke slijtage van de afzonderlijke componenten van de base.
- Mechanische en thermische schade aan het product.
- Het verliezen van kleine onderdelen.
- Schade veroorzaakt door het niet gebruiken van het product zoals gespecificeerd in de handleiding.
- Overige schade die aan Koper te wijten is.
- Producten waarvan serienummers zijn verwijderd.
- Producten die zijn gerepareerd door niet gekwalificeerde personen.

fits to / pass mit / pasuje do / подходит для / s'adapte à / past bij

KITE

0 - 13 kg

www.avionaut.com

CARLO

0 - 10 kg

www.berber.pl